ŘEZ A – A

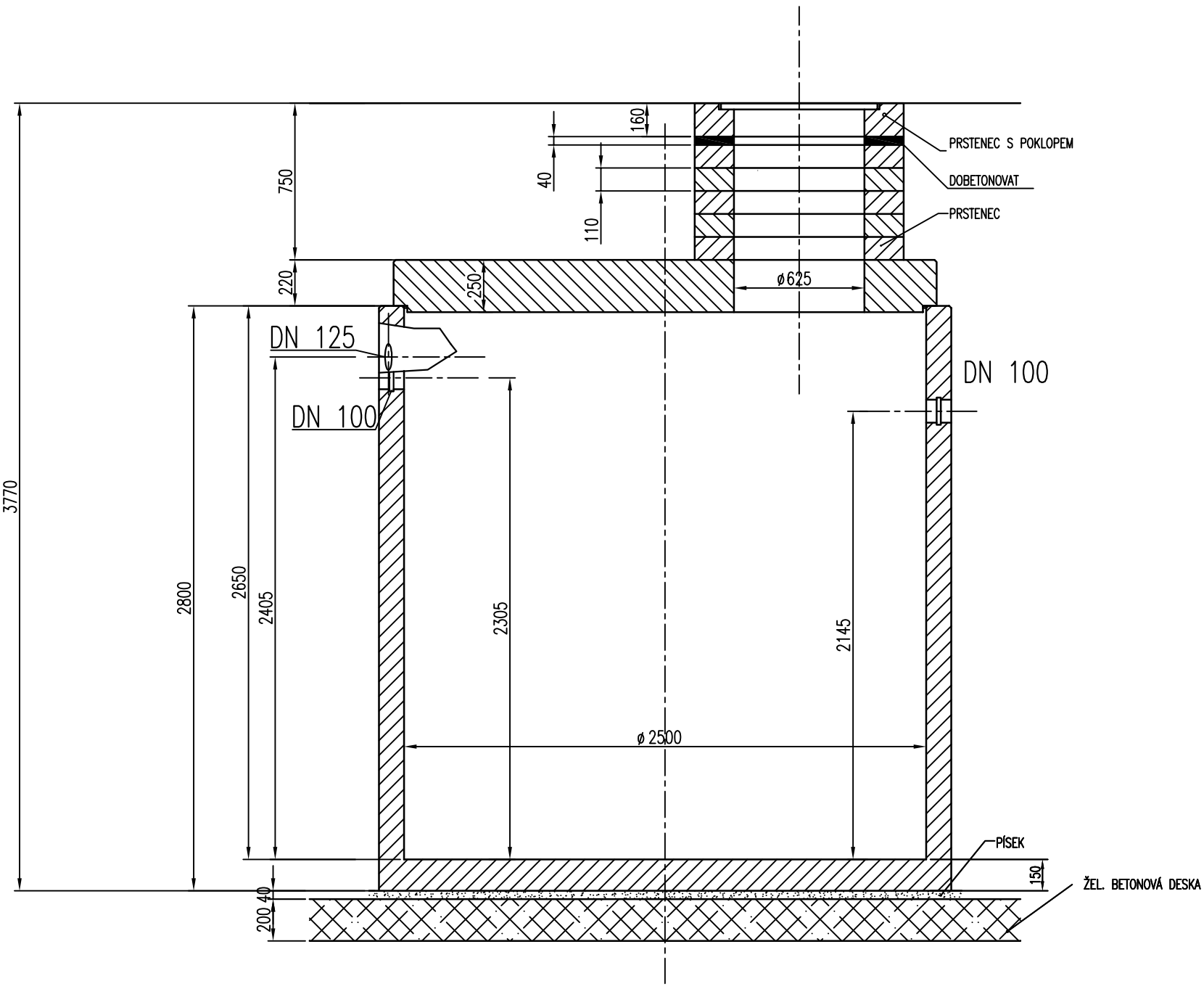

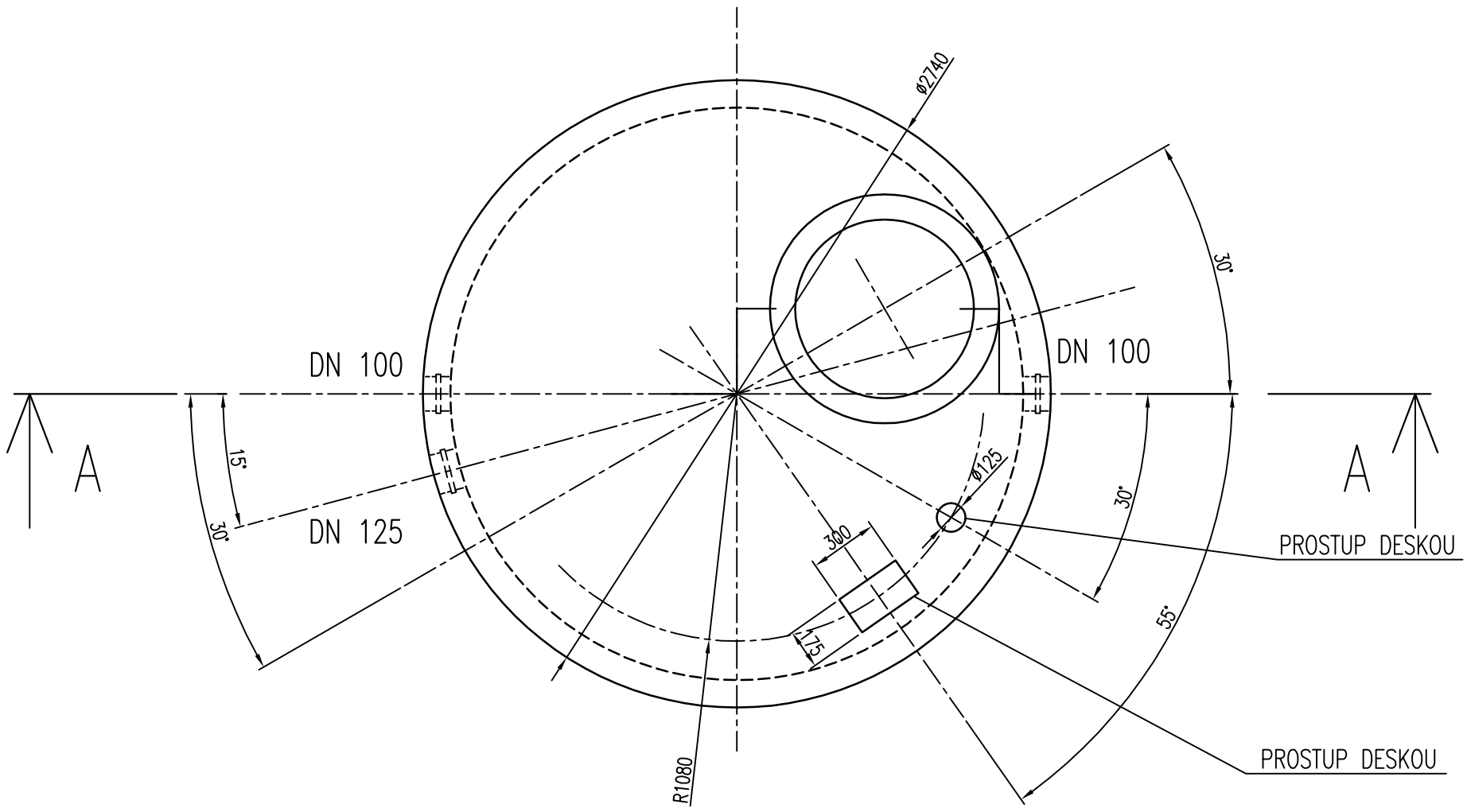

NÁDRŽ 12,5 m3 – BN13